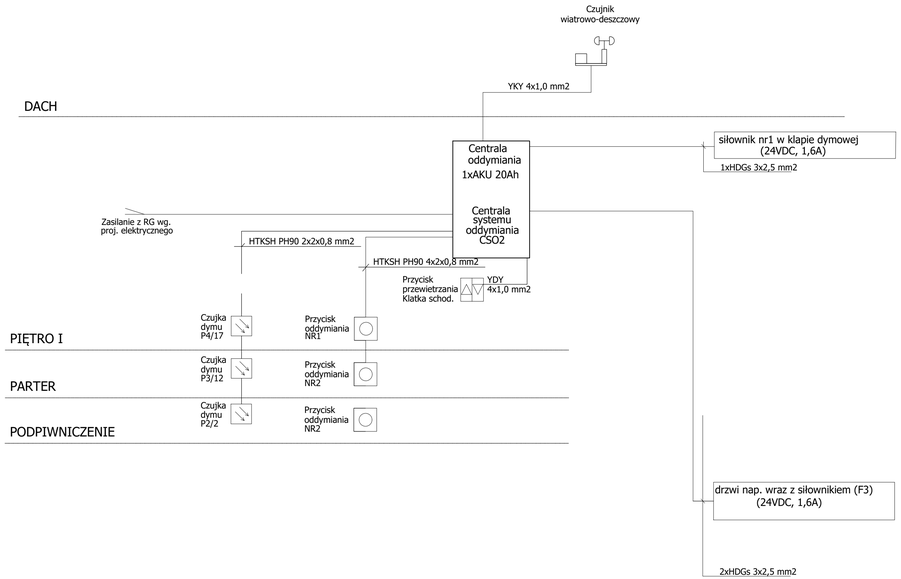


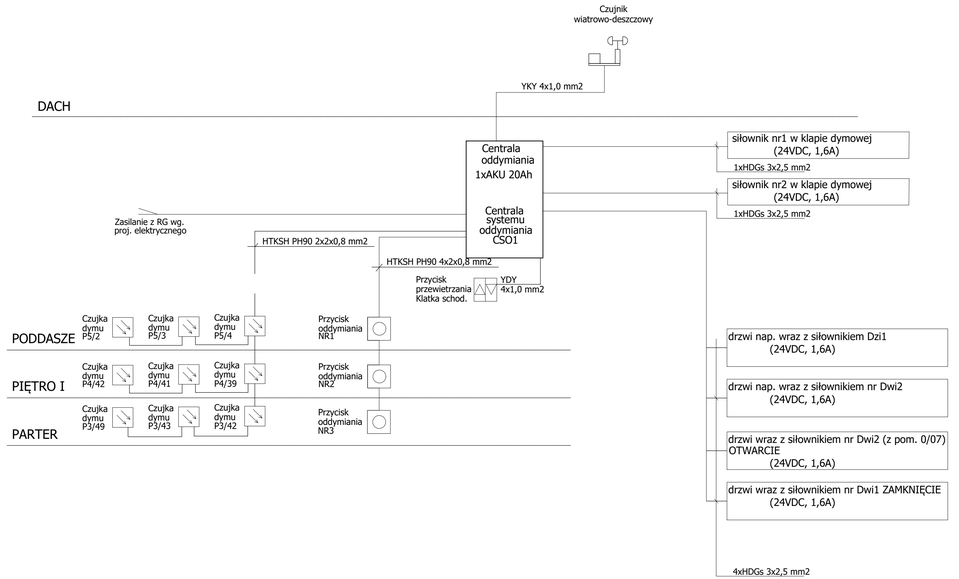


**Rozbudowa, przebudowa i adaptacja dawnego kinoteatru "Włókniarz" wraz z jego otoczeniem na cele kulturalne**
ul. Ignacego Mościckiego 6, 97-200 Tomaszów Mazowiecki
OBRĘB 0012 TOMASZÓW MAZOWIECKI,
DZ. NR - 271/1, 271/3, 271/4, 266, 269

Inwestor
Gmina Tomaszów Mazowiecki
ul. POW 10/16
97-200 Tomaszów Mazowiecki

Stadium
**PROJEKT TECHNICZNY**

Rysunek
**SCHEMAT SYSTEMU ODDYMIANIA**

Skala **1:100**

Nr rys. **IT-15**

Data **grudzień 2025**

ARCHITEKTURA | SPECJALNOŚCI | PROJEKTANT
mgr inż. Wiesław Kapłon
WKP/0385/PWOE/09
UPRAWNIENIA BEZ OGRANICZEŃ W SPECJALNOŚCI KONSTRUKCYJNO-BUDOWLANEJ
Podpis

mgr inż. Marcin Gatniejewski
WKP/0483/PWOE/15
UPRAWNIENIA BEZ OGRANICZEŃ W SPECJALNOŚCI KONSTRUKCYJNO-BUDOWLANEJ
Podpis

**„Sound & Space" Sp. z o.o.**
60-682 POZNAŃ
Ul. W. BIEGAŃSKIEGO 61A
Tel. /Fax.: (061) 825-65-27
sound@space.pl